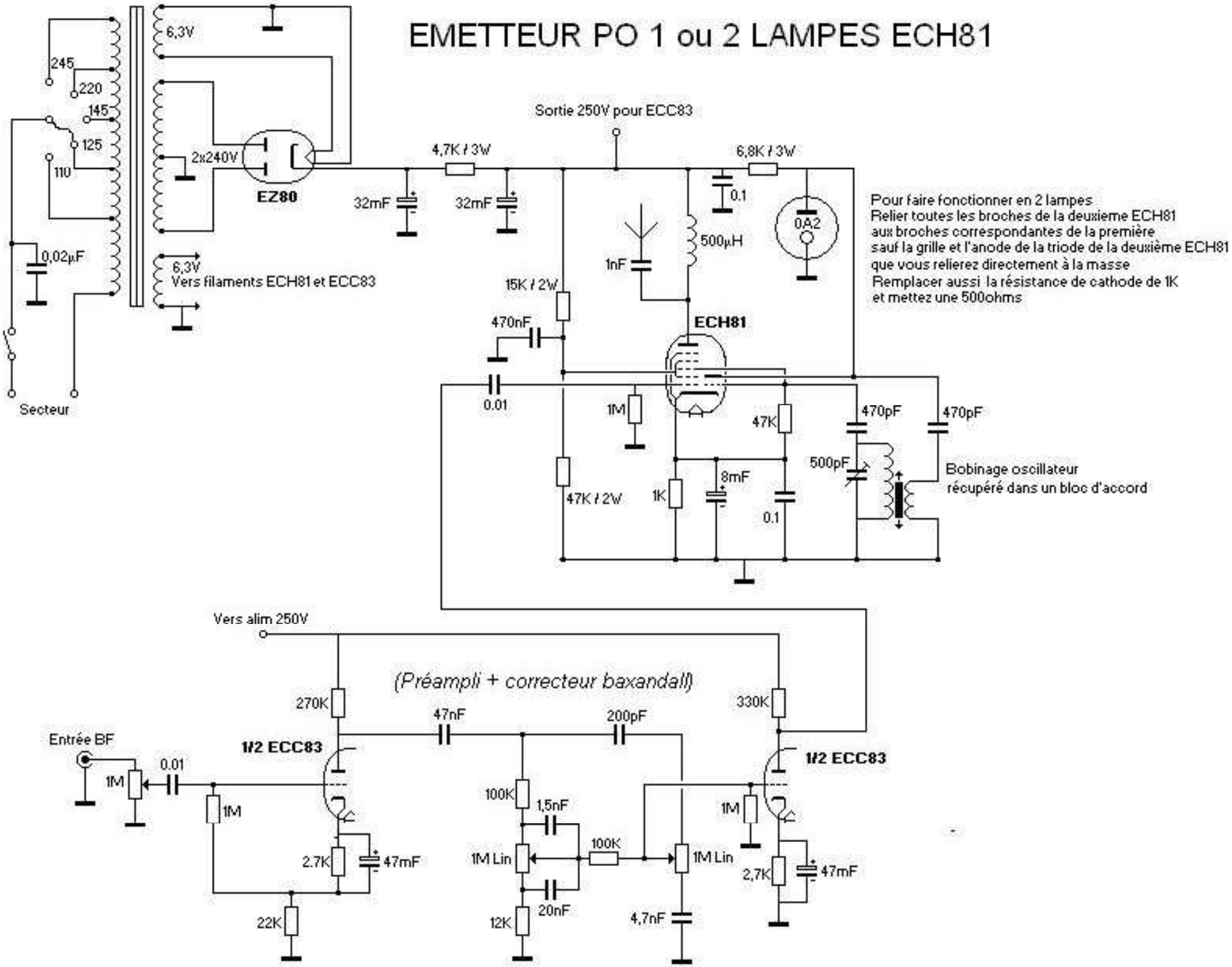EMETTEUR PO 1 ou 2 LAMPES ECH81