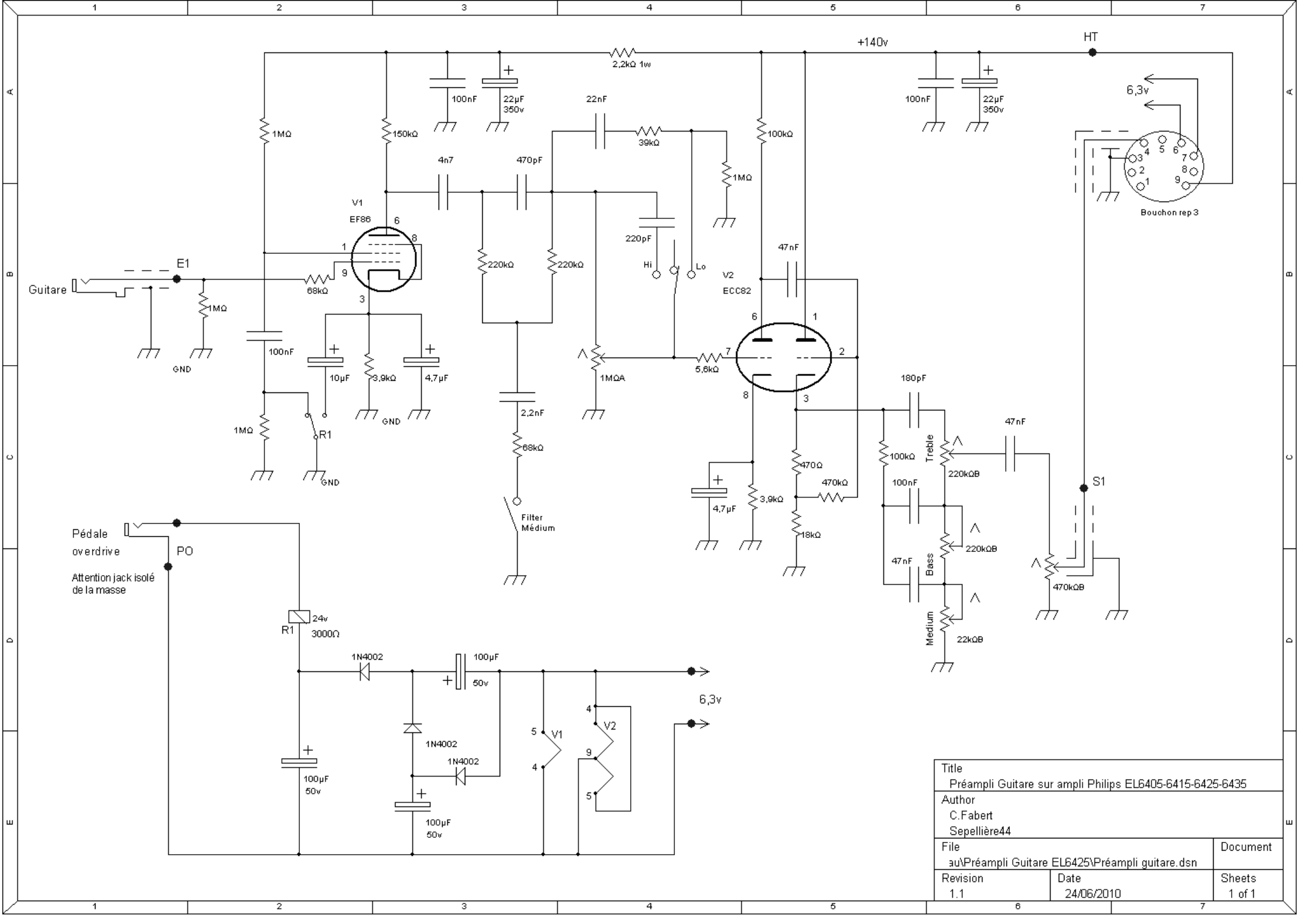
+140v
HT
2,2kΩ 1w
100nF
22µF 350v
6,3v
Bouchon rep 3
1MΩ
150kΩ
22nF
39kΩ
100kΩ
4n7
470pF
V1
EF86
220pF
Hi
Lo
47nF
V2
ECC82
E1
Guitare
68kΩ
220kΩ
GND
10µF
3,9kΩ
4,7µF
R1
1MΩA
5,6kΩ
2,2nF
68kΩ
Filter
Médium
180pF
Treble
220kΩB
470Ω
470kΩ
18kΩ
Bass
Medium
22kΩB
S1
470kΩB
Pédale
overdrive
PO
Attention jack isolé
de la masse
24v
3000Ω
1N4002
100µF
50v
Title
Préampli Guitare sur ampli Philips EL6405-6415-6425-6435
Author
C.Fabert
Sepellière44
File
au\Préampli Guitare EL6425\Préampli guitare.dsn
Document
Revision
1.1
Date
24/06/2010
Sheets
1 of 1

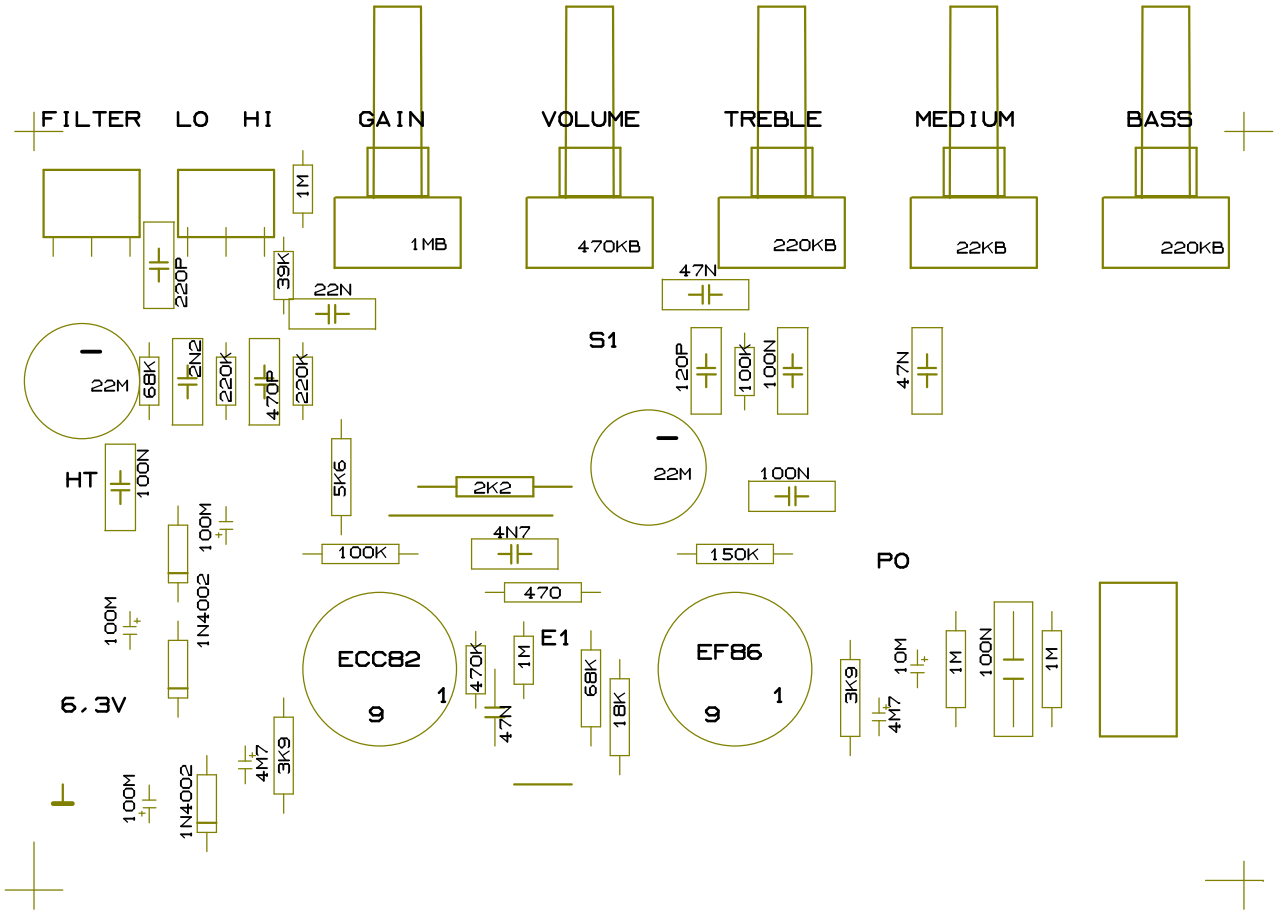
FILTER
LO
HI
GAIN
VOLUME
TREBLE
MEDIUM
BASS
1MB
470KB
220KB
22KB
220KB
1M
220P
39K
22N
47N
S1
22M
68K
2N2
220K
470P
220K
120P
100K
100N
47N
HT
100N
5K6
2K2
22M
100N
100M
4N7
100K
150K
PO
100M
1N4002
470
ECC82
9
1
470K
1M
E1
68K
18K
EF86
9
1
3K9
10M
1M
100N
1M
6,3V
4M7
3K9
47N
4M7
100M
1N4002

2SA3294
SEPELL IERE44
01/20/13